

ALU-WOOD
ADDOSSATA



ALU-WOOD ADDOSSATA

Pergola dal taglio classico ideale per ambienti rustici. Le doppie travi superiori, la gronda e le gambe stondate ricordano il tipico pergolato in legno. Trave timpano opzionale



1. FRANGITRATTA POSTERIORE
2. FRANGITRATTA INTERMEDIO
3. FRANGITRATTA FRONTALE
4. STAFFA A PARETE INOX ALUWOOD
5. GUIDA
6. GRONDA ALUWOOD
7. GAMBA ALUWOOD
8. TETTINO
9. RULLO TRASMISSIONE ALLUMINIO ANODIZZATO ESTRUSO
10. TRAVE ALUWOOD / TRAVE TIMPANO

PRODOTTO MOTORIZZATO

QUALITA' COLORI

TESSUTO ANTI UV OSCURANTE DI SERIE

INFORMAZIONI TECNICHE

Struttura portante realizzata interamente con profili in alluminio estruso con matrici a disegno
Tenda richiudibile ad impacchettamento realizzata con frangitratta in alluminio estruso con lega primaria UNI 6060
Classe di resistenza al vento 6
Profili verniciati con polveri epossidiche a base poliuretanica resistente ai raggi UV
Viteria completamente in acciaio inox
Carrelli di scorrimento con cuscinetti radiali a sfera
Pulegge e ruote dentate in nylon
Cinghia di trasmissione in poliuretano con anima in acciaio
Movimentazione con motore radio integrato con controllo automatico della tensione del telo e radiocomando di serie
Meccanica testata su 3000 cicli di apertura/chiusura equivalenti a 18000 metri e 4 anni di utilizzo
Di serie tessuto in poliestere resistente alle sollecitazioni meccaniche con spalmatura nera all'interno, ignifugo classe 2 secondo le norme italiane RF 1/75 e 3/77
Staffe di ancoraggio a terra in acciaio inox
Gronda in alluminio estruso, portante, con scarico dell'acqua all'interno dei montanti
Tenda con frangitratta in alluminio estruso verniciati Bianco RAL 9010 o Avorio RAL 1013 in abbinamento al telo
Guarnizione salvagoccia di serie
Tettino realizzato in resina bicomponente ondulata; colori di serie Bianco o Avorio in abbinamento al telo, non verniciabile in altre colorazioni; rifiniture perimetrali in alluminio in tinta con il colore della struttura
La formazione di condensa sul telo non è da considerarsi difetto, si tratta di un fenomeno naturale
La tenda verrà fornita con telo preassemblato fino a 500 cm salvo diverse indicazioni
Altezza delle gambe frontali di serie 2,45 m
Piede fisso di serie

COLORI TESSUTO DI SERIE

Bianco
OSCURANTE

Avorio 1013
OSCURANTE

COLORI TESSUTO OPTIONAL

(calcolare su area effettiva pergola)

SOLTIS W96
2047 - 8102 - 8861 - 2171 - 1103
+61,00 €/mq

OPATEX
+10,00 €/mq

PRECONTRAINT 502
ALTRI SUNBLOCK - PVC 654 GRIGIO
+16,00 €/mq

ALTRI TESSUTI
Chiedere preventivo

COLORI GUIDE DI SERIE

Marrone
RAL 8017 opaco

LAVORAZIONI SPECIALI

Pag 2

LED

Pag 5

COLORI STRUTTURA DI SERIE

Castano
378-70R

Castano
375-203R

TEMPI DI CONSEGNA PER TESSUTI E COLORI STRUTTURA NON DI SERIE: 30 giorni lavorativi dalla conferma d'ordine

MOTORE DI SERIE

Motore e telecomando 1 canale di serie CHERUBINI. Motore optional radio SOMFY e telecomando SITUO 1 CANALE +212,00€ cad.

AUTOMATISMI

Pag 1

IMPORTANTE

Variazioni e/o annullamenti dell'ordine sono ammessi solo se effettuati tramite comunicazione scritta inviata nella stessa giornata di invio dell'ordine. DIVERSAMENTE SARANNO APPLICATE MAGGIORAZIONI

ALU-WOOD

ATTACCHI (di serie)





STAFFA A PARETE INOX
Aluwood

ATTACCHI (optional)

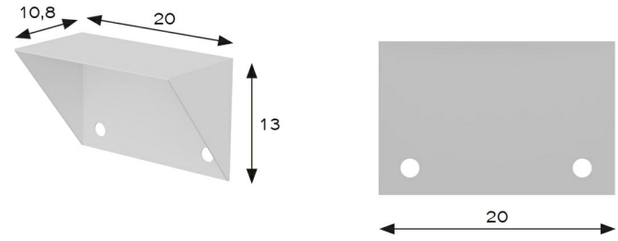

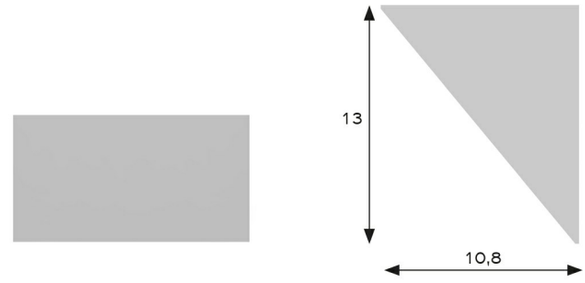

STAFFA A SOFFITTO INOX
Cadauna **145,00 €**

GAMBE

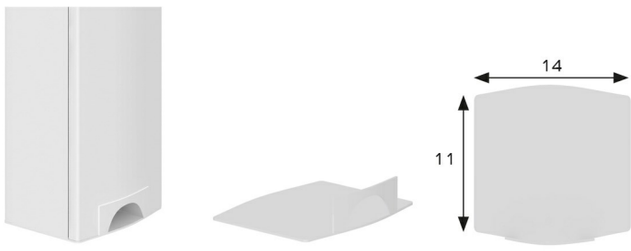

GAMBA SUPPLEMENTARE COMPLETA - FRONTE
Fino a cm 248 **353,00 €**
Fino a cm 320 **449,00 €**
Fino a cm 400 **544,00 €**

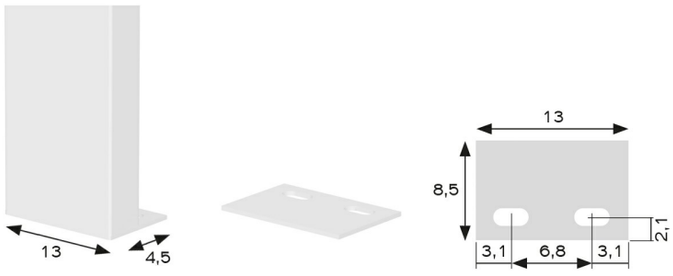

GAMBA SUPPLEMENTARE COMPLETA - LATERALE
Fino a cm 248 **225,00 €**
Fino a cm 320 **287,00 €**
Fino a cm 400 **356,00 €**

PARTICOLARI FRONTALI

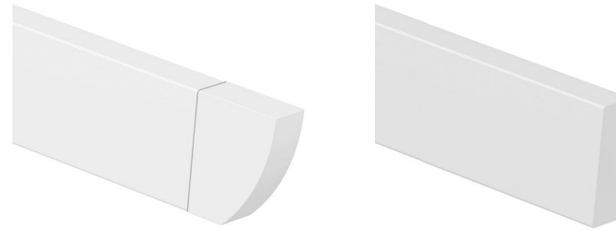

TAPPO A PALOMBELLA
Optional **N.2 a guida**
Cadauna **88,00 €**

TAPPO STANDARD
Di serie

ALU-WOOD

ADDOSSATA

INGOMBRO TELO



INGOMBRO TETTINO

❽

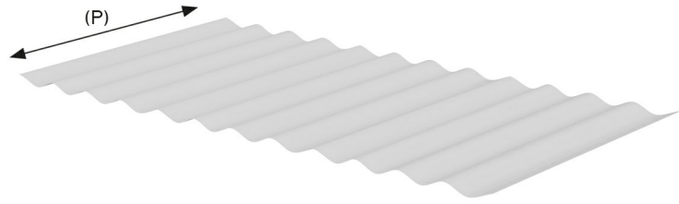

SPORGENZA PERGOLA	PROFONDITA' TETTINO (P)
da 150 a 250	60 cm
da 251 a 400	75 cm
da 401 a 550	85 cm
da 551 a 670	100 cm

POSIZIONAMENTO MOTORE

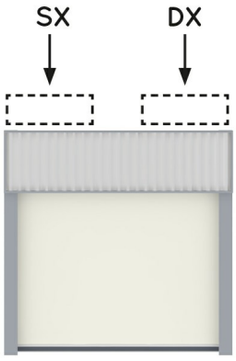

1 MODULO

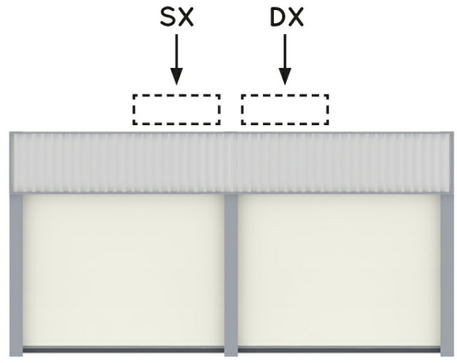

2 MODULI

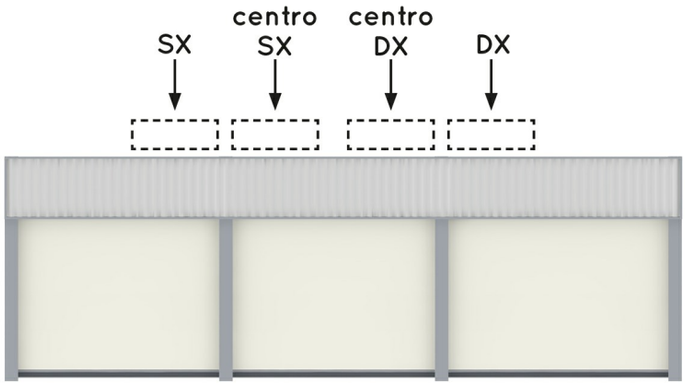

3 MODULI

ALU-WOOD

ADDOSSATA

I PREZZI IN TABELLA SONO COMPRENSIVI DI MOTORE CON RADIOCOMANDO E PROFILO ANTIGOCCIA DI SERIE

SPORGENZA	1 CAMPATA	LARGHEZZA 200	250	300	350	400	450	500	N.1 TIMPANO COMPLETO	SOLO TRAVE TIMPANO	N. 1 KIT GUIDA/GAMBA AGGIUNTIVO
	150	3.975	4.270	4.416	4.740	4.767	5.092	5.120	323	271	1.674
	200	4.597	4.928	5.078	5.437	5.472	5.832	5.867	335	292	1.957
	250	4.736	5.102	5.152	5.518	5.560	5.927	5.969	424	355	1.999
	300	5.360	5.762	5.815	6.218	6.266	6.668	6.716	439	393	2.281
	350	5.499	5.936	5.997	6.434	6.489	6.926	6.982	537	439	2.323
	400	6.122	6.594	6.661	7.133	7.196	7.669	7.731	566	450	2.606
	450	6.184	6.664	6.842	7.350	7.419	7.927	7.996	658	522	2.637
	500	6.807	7.322	7.401	7.915	7.992	8.507	8.582	691	534	2.919
	550	6.947	7.497	7.583	8.133	8.216	8.766	8.848	775	606	2.961
	600	7.570	8.156	8.247	8.832	8.922	9.508	9.597	811	617	3.244
	650	7.710	8.330	8.429	9.049	9.146	9.767	9.863	911	690	3.286
	670	8.332	8.990	9.093	9.750	9.853	10.509	10.613	1.010	764	3.568
	TETTINO	189	209	295	313	369	389	443			
	FRANGITRATTA AGGIUNTIVO	103	119	125	134	141	150	156			
	SOLO TRAVE TETTO	171	196	220	245	270	294	320			

SPORGENZA	2 CAMPATE	LARGHEZZA 550	600	650	700	750	800	850	900	N.1 TIMPANO COMPLETO	SOLO TRAVE TIMPANO	N. 1 KIT GUIDA/GAMBA AGGIUNTIVO
	150	7.033	7.062	7.458	7.550	7.703	7.726	8.346	8.372	323	271	1.674
	200	8.087	8.121	8.552	8.580	8.649	8.612	9.237	9.271	335	292	1.957
	250	8.209	8.251	8.689	8.792	8.995	9.034	9.723	9.763	424	355	1.999
	300	9.265	9.313	9.786	9.896	10.135	10.182	10.936	10.983	439	393	2.281
	350	9.594	9.650	10.158	10.274	10.550	10.604	11.423	11.477	537	439	2.323
	400	10.650	10.712	11.256	11.377	11.692	11.753	12.636	12.697	566	450	2.606
	450	10.980	11.050	11.629	11.756	12.107	12.176	13.121	13.191	658	522	2.637
	500	11.831	11.907	12.493	12.628	12.987	13.064	14.015	14.091	691	534	2.919
	550	12.162	12.245	12.866	13.004	13.404	13.487	14.502	14.584	775	606	2.961
	600	13.218	13.307	13.964	14.109	14.545	14.633	15.715	15.803	811	617	3.244
	650	13.549	13.645	14.337	14.490	14.962	15.057	16.202	16.298	911	690	3.286
	670	14.605	14.708	15.438	15.597	16.102	16.206	17.415	17.517	1.010	764	3.568
	TETTINO	501	519	576	594	650	669	726	746			
	FRANGITRATTA AGGIUNTIVO	201	207	217	223	231	238	262	268			
	SOLO TRAVE TETTO	380	405	429	454	479	503	529	554			

SPORGENZA	3 CAMPATE	LARGHEZZA 950	1000	1050	1100	1150	1200	1250	1300	N.1 TIMPANO COMPLETO	SOLO TRAVE TIMPANO	N. 1 KIT GUIDA/GAMBA AGGIUNTIVO
	150	10.422	10.448	10.630	10.657	10.683	10.709	11.547	11.574	323	271	1.674
	200	11.584	11.618	11.807	11.840	11.873	11.906	12.752	12.785	335	292	1.957
	250	12.170	12.211	12.406	12.446	12.487	12.527	13.464	13.505	424	355	1.999
	300	13.724	13.770	13.973	14.020	14.067	14.117	15.146	15.193	439	393	2.281
	350	14.310	14.366	14.574	14.629	14.683	14.737	15.859	15.914	537	439	2.323
	400	15.865	15.926	16.142	16.204	16.265	16.326	17.540	17.601	566	450	2.606
	450	16.453	16.520	16.744	16.811	16.881	16.949	18.255	18.323	658	522	2.637
	500	17.616	17.693	17.923	17.997	18.072	18.149	19.461	19.536	691	534	2.919
	550	18.204	18.286	18.522	18.606	18.687	18.769	20.176	20.258	775	606	2.961
	600	19.759	19.848	20.091	20.181	20.270	20.358	21.856	21.947	811	617	3.244
	650	20.345	20.443	20.693	20.788	20.886	20.981	22.571	22.668	911	690	3.286
	670	21.900	22.003	22.262	22.364	22.466	22.570	24.252	24.356	1.010	764	3.568
	TETTINO	841	898	918	979	998	1.057	1.077	1.134			
	FRANGITRATTA AGGIUNTIVO	328	334	345	357	366	374	382	401			
	SOLO TRAVE TETTO	614	639	663	688	712	738	763	787			

ALU-WOOD

ADDOSSATA

IMPORTANTE valori del numero dei frangitratta possono variare in funzione della pendenza e della profondità

TABELLE PENDENZA

1 MODULO LxS max = 500x670 cm



VALORE PENDENZA STANDARD

129/100

VALORE PENDENZA CON KIT GUIDA/GAMBA AGGIUNTIVO

SPORGENZA	1 CAMPATA	LARGHEZZA 200	250	300	350	400	450	500	N. FRANGITRATTA (indicativi)
	150	39/29	41/30	43/32	45/33	47/35	49/36	50/37	4
	200	42/31	45/33	48/35	50/37	52/39	55/41	58/43	4
	250	45/33	49/36	52/39	55/41	59/44	62/46	65/48	5
	300	50/37	53/39	57/42	61/45	65/48	69/51	73/54	6
	350	52/39	57/42	62/46	66/49	71/52	76/56	80/59	7
	400	56/41	62/46	67/50	72/53	77/57	83/61	89/66	8
	450	61/45	66/49	72/53	78/58	84/62	90/67	96/71	9
	500	64/48	71/52	77/57	84/62	90/67	97/72	104/77	9
	550	68/50	76/56	83/61	90/67	98/72	104/77	112/83	10
	600	74/55	81/60	89/66	96/71	104/77	113/83	120/89	11
	650	80/59	88/65	97/72	106/78	115/85	124/92	132/98	12
	670	80/59	88/65	97/72	106/78	115/85	124/92	132/98	12

2 MODULI LxS max = 900x670 cm



VALORE PENDENZA STANDARD

129/100

VALORE PENDENZA CON KIT GUIDA/GAMBA AGGIUNTIVO

SPORGENZA	2 CAMPATE	LARGHEZZA 550	600	650	700	750	800	850	900	N. FRANGITRATTA (indicativi)
	150	44/33	45/33	46/34	47/35	49/36	50/37	50/37	51/38	4
	200	49/36	50/37	51/38	53/39	54/40	56/41	58/43	59/44	4
	250	53/39	55/41	57/42	59/44	61/45	63/46	64/48	66/49	5
	300	59/44	61/45	63/46	65/48	67/50	69/51	72/53	74/55	6
	350	63/47	66/49	69/51	71/52	74/55	77/57	79/59	82/61	7
	400	69/51	72/53	75/55	77/57	80/59	84/62	87/64	90/66	8
	450	75/55	77/57	81/60	84/62	88/65	90/67	94/70	97/72	9
	500	80/59	84/62	88/65	90/67	94/70	98/72	102/75	105/78	9
	550	86/63	90/66	93/69	98/72	102/75	105/78	109/81	113/83	10
	600	91/68	96/71	100/74	104/77	108/80	113/83	117/87	121/90	11
	650	101/75	106/78	110/82	114/85	119/88	124/92	129/95	133/99	12
	670	101/75	106/78	110/82	114/85	119/88	124/92	129/95	133/99	12

3 MODULI LxS max = 1300x670 cm



VALORE PENDENZA STANDARD

129/100

VALORE PENDENZA CON KIT GUIDA/GAMBA AGGIUNTIVO

SPORGENZA	3 CAMPATE	LARGHEZZA 950	1000	1050	1100	1150	1200	1250	1300	N. FRANGITRATTA (indicativi)
	150	45/38	46/38	46/38	47/39	48/40	49/41	50/42	50/42	4
	200	50/42	50/42	51/43	53/45	54/46	55/46	56/47	57/48	4
	250	55/46	56/47	58/49	59/49	60/50	62/52	63/53	63/53	5
	300	61/51	63/53	63/53	65/55	66/56	68/57	69/58	71/60	6
	350	66/56	68/57	70/59	72/60	73/61	75/63	77/64	78/66	7
	400	72/60	74/62	76/63	77/65	80/67	82/69	84/71	86/72	8
	450	78/66	80/67	82/69	85/71	87/73	89/74	91/77	93/78	9
	500	84/71	87/73	89/74	91/77	93/78	96/81	99/83	101/85	9
	550	90/76	93/78	95/80	98/82	101/85	103/87	106/89	109/92	10
	600	96/81	100/84	103/86	105/88	108/91	111/93	114/96	117/99	11
	650	106/89	109/92	112/94	116/98	119/100	122/102	126/106	129/108	12
	670	106/89	109/92	112/94	116/98	119/100	122/102	126/106	129/108	12

ALU-WOOD

ADDOSSATA

RILIEVO MISURE

NOTA BENE: la misura in larghezza è considerata esterno guide, mentre per l'ingombro massimo a parete vanno considerati ulteriori 2 cm per lato dovuti a staffe e viteria

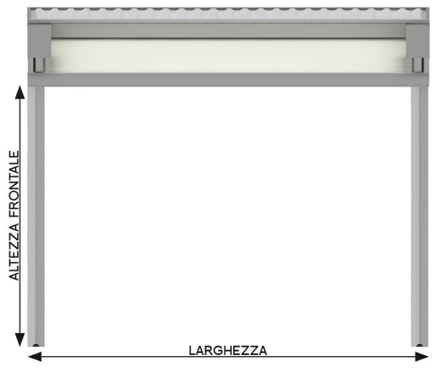

VISTA FRONTALE

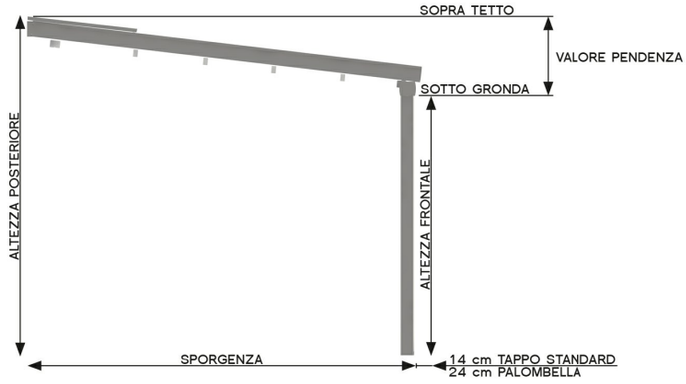

VISTA LATERALE

DETTAGLI

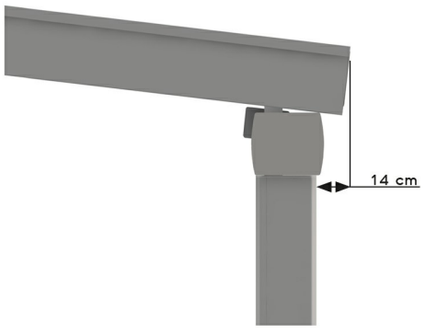

SPORGENZA ESTERNO GAMBA CON ATTACCO STANDARD

DETTAGLI

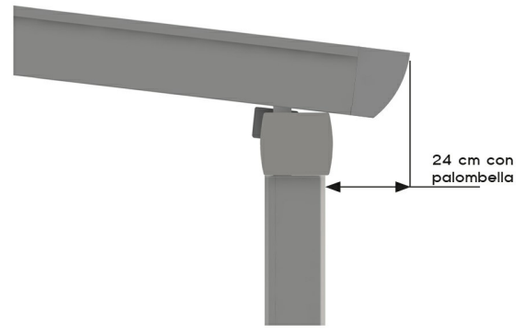

SPORGENZA ESTERNO GAMBA CON ATTACCO A PALOMBELLA

ALU-WOOD

COMPONENTI

FRANGITRATTA POSTERIORE

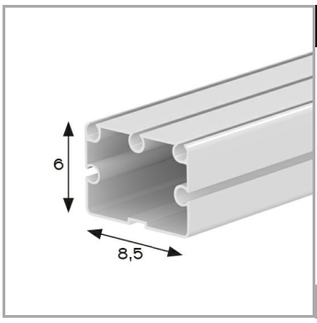

1

FRANGITRATTA INTERMEDIO

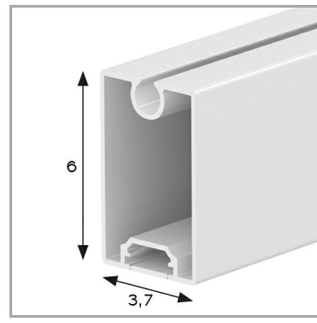

2

FRANGITRATTA FRONTALE

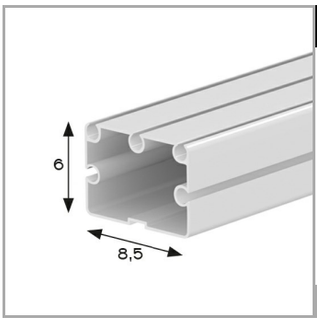

3

STAFFA A PARETE INOX ALUWOOD

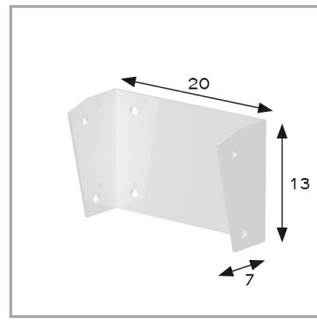

4

GUIDA

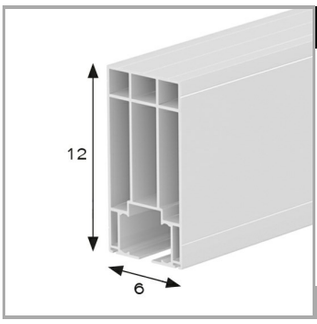

5

GRONDA ALUWOOD

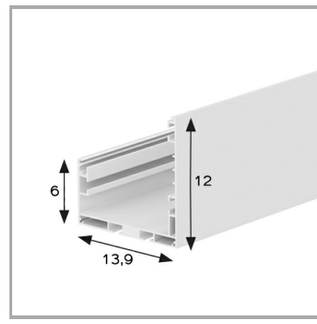

6

GAMBA ALUWOOD

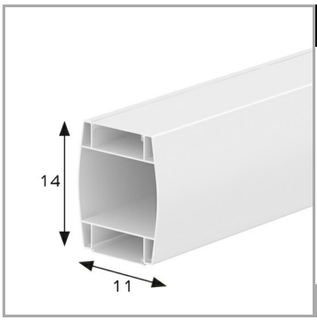

7

RULLO TRASMISSIONE ALLUMINIO ANODIZZATO ESTRUSO

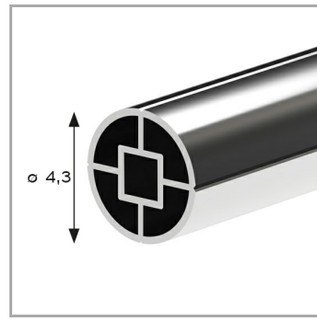

9

TRAVE ALUWOOD / TRAVE TIMPANO

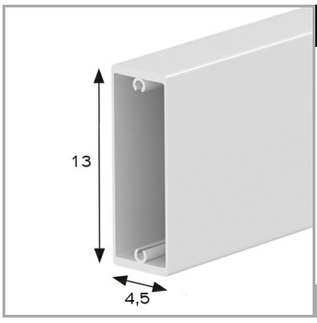

10



LED

OLTRE I 20 MTL DEVONO ESSERE CALCOLATI PIU' ALIMENTATORI IN BASE AI MTL TOTALI DEL FILO LED

LARGHEZZA STRUTTURA (PREZZO PER SINGOLA STRISCIA)	CM	PREZZO LED
LINEARI	Fino a 500	254,00
LINEARI.	Fino a 900	508,00
LINEARI,	Fino a 1300	764,00
SPOT	Cad	48,00

METRI COMPLESSIVI STRIP/LED (SOMMA DI SINGOLE STRISCE)	PREZZO ALIMENTATORE
8 Metri	88,00
12 Metri	123,00
20 Metri	241,00

LINEARI: Led a luce naturale (4000 K) o calda (3000 K), 9,6 watt al metro, voltaggio 24V, 960 Lumen/m. Temperatura di esercizio -30°/+60°.
SPOT: Luce naturale (4000 K) potenza 4 Watt, 24 Volt, 400 Lumen. TASCA SU TELO PER FILI LED (SARA' APPLICATA NR. 1 TASCA PER LATO) - € 202,00. I Led saranno forniti compresi di opalina.

LED

Strip led da 120 punti luce led al metro. Assorbimento 9,6 W/m, valore flusso luminoso 960 Lumen/m, temperatura colore di serie 4000 K



ESEMPIO	DIMENSIONE	PREZZO STRISCIA
NON POSIZIONABILE	NON POSIZIONABILE	NON POSIZIONABILE
POSIZIONATO	400 cm	euro 254 (L=400)
NON POSIZIONATO	NON POSIZIONATO	NON POSIZIONATO
POSIZIONATO	400 cm	euro 254 (L=400)
NON POSIZIONATO	NON POSIZIONATO	NON POSIZIONATO
NON POSIZIONABILE	NON POSIZIONABILE	NON POSIZIONABILE

TOTALE 800 cm = 1 ALIMENTATORE euro 88

TOTALE LED euro 508

TOTALE LED euro 508 + ALIMENTATORE euro 88 = euro 596

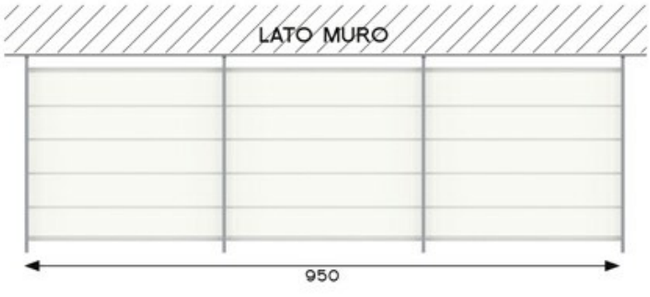

ESEMPIO	DIMENSIONE	PREZZO STRISCIA
NON POSIZIONABILE	NON POSIZIONABILE	NON POSIZIONABILE
POSIZIONATO	950 cm	euro 764 (L=950)
POSIZIONATO	950 cm	euro 764 (L=950)
POSIZIONATO	950 cm	euro 764 (L=950)
POSIZIONATO	950 cm	euro 764 (L=950)
NON POSIZIONABILE	NON POSIZIONABILE	NON POSIZIONABILE

TOTALE 3800 cm (38 mtl) = 2 ALIMENTATORI DA 20 mtl

euro 241 x 2 = 482 euro

TOTALE LED euro 3056

TOTALE LED euro 3056 + ALIMENTATORE euro 482 = euro 3538

TIMPANI IN POLICARBONATO

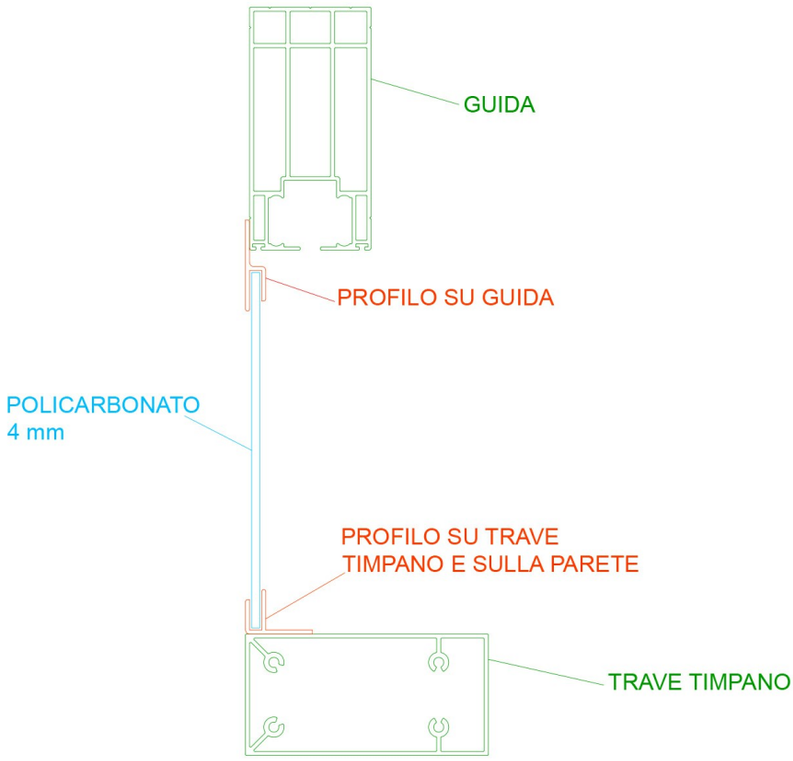

INFORMAZIONI TECNICHE

La formazione di condensa sul policarbonato non è da considerarsi difetto, si tratta di un fenomeno naturale
Profili in alluminio estruso con trattamento Seaside e verniciati a base di resina poliestere resistente ai raggi UV

COLORI POLICARBONATO DI SERIE

Compatto 4 mm
Trasparente

COLORI POLICARBONATO OPTIONAL

Compatto 4 mm
Opalino
+10%

Compatto 4 mm
Fumé
+50%

DATI TECNICI POLICARBONATO COMPATTO 4 mm

Lastra compatta di policarbonato

Vantaggi delle lastre:
- eccellente resistenza agli agenti atmosferici
- estrema resistenza agli urti
- buona classificazione per le caratteristiche di reazione al fuoco
- termoformabilità

Le lastre sono lastre trasparenti di policarbonato dotate di protezione ai raggi UV su ambo i lati. La buona resistenza agli agenti atmosferici garantisce un lungo ciclo di vita del prodotto. La conferma di queste elevate prestazioni del materiale è data da una garanzia di 10 anni della resistenza agli agenti atmosferici e per l'infrangibilità.

CARATTERISTICHE FISICHE:

Densità (ISO 1183-1): Valore 1200 kg/m3
Indice di rifrazione (ISO 489): CONDIZIONE DI PROVA Procedura A - Valore 1587

CARATTERISTICHE MECCANICHE:

Modulo di elasticità (ISO 178): CONDIZIONE DI PROVA 2 mm/min - Valore 2350 MPa
Prova all'urto Izod (ISO 180-A): CONDIZIONE DI PROVA 23°C, 3,2 mm, con intaglio - Valore 90P kJ/m2

TIMPANI IN POLICARBONATO

SPORGENZA	LARGHEZZA H INDICATIVA TIMPANO	1 TIMPANO COMPRENSIVO DI PROFILI	N° INTERRUZIONI
150	31	376	0
200	39	386	0
250	46	396	0
300	54	407	0
350	61	417	1
400	70	427	1
450	77	437	1
500	85	447	1
550	93	632	1
600	101	642	1
650	110	766	1
700	118	776	1
750	126	786	1
800	136	796	1
-	oltre 136	1294	1/2

SPORGENZA	LARGHEZZA H INDICATIVA TIMPANO	2 TIMPANI COMPRENSIVI DI PROFILI	N° INTERRUZIONI
150	31	430	0
200	39	450	0
250	46	470	0
300	54	490	0
350	61	685	1
400	70	705	1
450	77	725	1
500	85	745	1
550	93	766	1
600	101	900	1
650	110	1531	1
700	118	1552	1
750	126	1572	1
800	136	1592	1
-	oltre 136	2090	1/2

PROFILO PERIMETRALE PER POLICARBONATO 12 € AL METRO

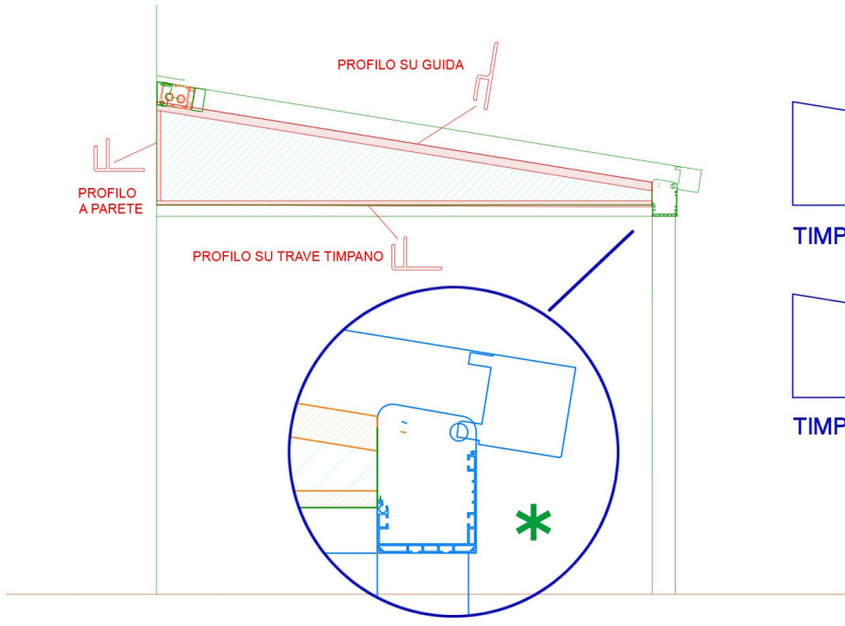

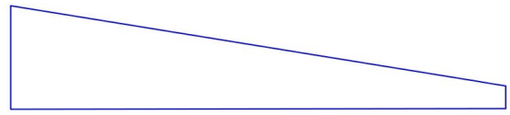

TIMPANO INTERO

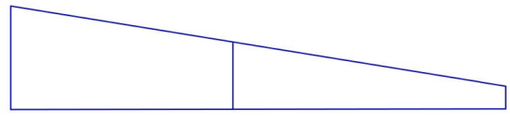

TIMPANO CON 1 INTERRUZIONE

NEL PREZZO DELLA TABELLA E' ESCLUSA LA TRAVE TIMPANO CHE VA CONTEGGIATA PRENDENDOLA DALLA TABELLA PREZZI DEL MODELLO DI PERGOLA SCELTO

IL PREZZO DEI TIMPANI IN POLICARBONATO E' CALCOLATO PER PERGOLE CHE RISPETTANO L'INCLINAZIONE INDICATA NELLA TABELLA PENDENZE.
PER INCLINAZIONI MAGGIORI E' NECESSARIO CALCOLARE IL PREZZO COME SEGUE.

ESEMPIO DI CALCOLO:
PERGOLA PROFONDA cm 400 CON PENDENZA + 20 cm RISPETTO ALLA TABELLA PENDENZE.
CON PENDENZA STANDARD L'ALTEZZA INDICATIVA DEL TIMPANO E' CIRCA 70 cm (prima colonna) ED IL PREZZO E' DI 427 € + IVA.
CON INCLINAZIONI MAGGIORI DI 20 cm IL TIMPANO SARA' ALTO 70 cm + 20 cm = 90 cm.
OCCORRE QUINDI CONSIDERARE LA CASELLA (SUPERIORE) PIU' VICINA, QUELLA DA 93 cm.
IL PREZZO CORRETTO IN CASO DI INCLINAZIONE MAGGIORE SARA' QUINDI DI 632 € + IVA

*** IN ABBINAMENTO CON IL TIMPANO IN POLICARBONATO VERRA' FORNITO UN TAPPO GRONDA PIU' ALTO (EVOLUTION, SPECIAL, MAXI)**

AUTOMATISMI E SENSORI

MOTORE DI SERIE CHERUBINI CON RADIOCOMANDO 1 CANALE

I prezzi in tabella sono relativi al componente completo e non alla sostituzione all'interno della pergola / tenda.

CHERUBINI WI-FI	MODELLO	PREZZO	MODELLI APPLICABILI
MT-C-32-RI	MOTORE FINEC. ELETTR. RADIO 32Nm WI-FI	272	PERGOLE, NO FRANGISOLE
MT-C-40-RI	MOTORE FINEC. ELETTR. RADIO 40Nm WI-FI	278	PERGOLE, NO FRANGISOLE
MT-C-50-RI	MOTORE FINEC. ELETTR. RADIO 50Nm WI-FI	297	PERGOLE, NO FRANGISOLE
MT-C-65-RI	MOTORE FINEC. ELETTR. RADIO 65Nm WI-FI	405	PERGOLE, NO FRANGISOLE
-	MOTORE FINEC. ELETTR. RADIO 65Nm (DI SERIE FINO ESAURIMENTO)	405	PERGOLE, NO FRANGISOLE
MT-C-TEL 01	TRASMETTITORE 1 CANALE POP COOL	52	PERGOLE, NO FRANGISOLE
MT-C-TEL 07	TRASMETTITORE 7 CANALI POP COOL	58	PERGOLE, NO FRANGISOLE
MT-C-ANE-RI	ANEMOMETRO RADIO	91	PERGOLE, NO FRANGISOLE
MT-C-DIMMER-LED	DIMMER LED PER TELECOMANDO MAX 24 m	100	PERGOLE, NO FRANGISOLE
MT-C-PLUV-RI	SENSORE PIOGGIA RADIO 220V	219	PERGOLE, NO FRANGISOLE

ELERO	MODELLO	PREZZO	MODELLI APPLICABILI
MT-E-30-RI	MOTORE FIN.ELETTR.RADIO 30Nm	251	PERGOLE, NO FRANGISOLE
MT-E-40-RI	MOTORE FIN.ELETTR.RADIO 40Nm	264	PERGOLE, NO FRANGISOLE
MT-E-50-RI	MOTORE FIN.ELETTR.RADIO 50Nm	277	PERGOLE, NO FRANGISOLE
MT-E-60-RI	MOTORE FIN.ELETTR.RADIO 60Nm	401	PERGOLE, NO FRANGISOLE
MT-E-CENT-LED	CENTRALINA LED PER TELECOMANDO	111	PERGOLE, NO FRANGISOLE
MT-E-TEL-01	TELEC MONOCANALE PERGOLA	69	PERGOLE, NO FRANGISOLE
MT-E-TEL-5-PLUS	TELECOMANDO 5 CANALI	104	PERGOLE, NO FRANGISOLE

SOMFY	MODELLO	PREZZO	MODELLI APPLICABILI
MT-SOMFY-30PERG	MOTORE PERGOLA IO 30NM	406	PERGOLE, NO FRANGISOLE
MT-SOMFY-40PERG	MOTORE PERGOLA IO 40NM	438	PERGOLE, NO FRANGISOLE
MT-SOMFY-RAIN	SENSORE PIOGGIA E DRY CONTACT	639	PERGOLE, NO FRANGISOLE
MT-SOMFY-SITUO1	TELECOMANDO IO SITUO1 PER PERGOLA IO	67	PERGOLE, NO FRANGISOLE
MT-SOMFY-SITUO5	TELECOMANDO IO SITUO5 PER PERGOLA IO	105	PERGOLE, NO FRANGISOLE
MT-SOMFY-WIND	SENSORE VENTO EOLIS WIREFREE IO	162	PERGOLE, NO FRANGISOLE
MT-S-DIMMER-LED	DIMMER LED PER TELECOMANDO IO MAX 18 m	291	PERGOLE, NO FRANGISOLE

MASTER	MODELLO	PREZZO	MODELLI APPLICABILI
MT-M-CEN-PLUV	ALIMENTATORE RTS PER SENSORE PIOGGIA	97	SOLO FRANGISOLE
MT-M-CENT-FRANG	CENTRALINA RADIO FRANGISOLE	156	SOLO FRANGISOLE
MT-M-DIMMER	CENTRALINA DIMMER FRANGISOLE MAX 30 m	131	SOLO FRANGISOLE
MT-M-FRANG-TEL1	TELECOMANDO 1 CANALE FRANGISOLE	88	SOLO FRANGISOLE
MT-M-FRANG-TEL5	TELECOMANDO 5 CANALI FRANGISOLE	116	SOLO FRANGISOLE
MT-M-PLUV-RI	SENSORE PIOGGIA PER FRANGISOLE	111	SOLO FRANGISOLE
MT-FRANGISOLE	MOTORE CON RIDUTTORE	414	SOLO FRANGISOLE
-	ALIMENTATORE MOTORE CON RIDUTTORE	64	SOLO FRANGISOLE

LAVORAZIONI SPECIALI

IN CASO DI ESIGENZE PARTICOLARI POSSIAMO EFFETTUARE DELLE LAVORAZIONI NON STANDARD PER PERMETTERVI DI PERSONALIZZARE LE VOSTRE STRUTTURE

Per qualsiasi altra lavorazione, non descritta nelle presenti tabelle, richiedere sempre fattibilità preventiva.

DESCRIZIONE	UNITA'	PREZZO
CAMPATE DISALLINEATE PER PERGOLE A 3 E 4 GUIDE (DIMENSIONE MASSIMA PER SINGOLA CAMPATA CM.450)	CADAUNA CAMPATA	€ 100 (SE SVILUPPATO TRAMITE CONFIGURATORE, NON HA COSTO) - IL CLIENTE È L'UNICO RESPONSABILE DEI DATI INSERITI NEL CONFIGURATORE.
ALLINEAMENTO FRANGITRATTA PER PERGOLE AFFIANCATE CON DIFFERENTI PROFONDITA'. POTREBBE ESSERE NECESSARIO AGGIUNGERE IL COSTO DI UN FRANGITRATTA AGGIUNTIVO	1 PERGOLA	€ 160
VERIFICA QUOTE PER PRESENZA DI INGOMBRI A PARETE E/O SOTTO LA PERGOLA (ARMADI, INFERRIATE, ECC)	CADAUNA	€ 110
ALLINEAMENTO PENDENZE E/O CALCOLO QUOTE MANCANTI PER PERGOLE AFFIANCATE E CON ALTEZZE MASSIME DIFFERENTI	1 PERGOLA	€ 110
TETTINO DI PROTEZIONE CON SPORGENZA DIVERSA DALLO STANDARD (es. MAGGIORATO, SPOSTATO, CALCOLO MINIMO INGOMBRO)	CADAUNO	+10% del prezzo TETTINO FINO A 100CM (OLTRE A PREVENTIVO) (SE SVILUPPATO TRAMITE CONFIGURATORE, NON HA COSTO) - IL CLIENTE E'L'UNICO RESPONSABILE DEI DATI INSERITI NEL CONFIGURATORE.
SOSTITUZIONE TELO PERGOLA - TELO JOLLY MAGGIORATO. (PREZZO CON PVC OSCURANTE DI SERIE, PER MAGGIORAZIONI TESSUTI DIVERSI VEDERE NELLA SEZIONE TESSUTI OPTIONAL NELLA PERGOLA DI RIFERIMENTO)	MQ.	€ 74
SOSTITUZIONE TELO PER PERGOLE NON ALUPERGO (CON TESSUTO OSCURANTE STANDARD, PER ALTRI TESSUTI CONSIDERARE LE MAGGIORAZIONI INDICATE)	UM	€/MQ 74+ € 110 (QUOTA FISSA)
LAVORAZIONE A TELO LASCO (SOLO UN LATO). SOLO PER ALUONE E SPECIAL	CADAUNO	+15% DEL PREZZO PERGOLA
INSERIMENTO MOTORE POTENZIATO PER PERGOLE CON PENDENZA SUPERIORE E/O INFERIORE DI 20 CM (VALORE INDICATIVO, DA VERIFICARE DAL NOSTRO UFFICIO PROGETTI) RISPETTO A QUELLA INDICATA IN TABELLA	CADAUNA PERGOLA	€ 100
CARRELLI INOX (PER TUTTE LE PERGOLE CON IL TELO MOBILE, ESCLUSO ALBARELLA E FRANGISOLE)	CADAUNA PERGOLA	+3% DEL PREZZO PERGOLA
TIMPANI LATERALI E/O POSTERIORI REALIZZATI IN CRISTAL RES OPPURE PVC GRIGIO 654. ALTRI TESSUTI A PREVENTIVO	CADAUNO TIMPANO	+10% DEL PREZZO TIMPANO
TELO ASSEMBLATO SU RICHIESTA PER DIMENSIONI TRA 5.01M E 7.00M DI LARGHEZZA	CADAUNA PERGOLA	€ 167

DESCRIZIONE	DETTAGLIO	PREZZO
PROLUNGAMENTO GRONDA IN LARGHEZZA	CADAUNA PERGOLA	A PREVENTIVO
MODIFICHE A POSIZIONI DI FRANGITRATTA E/O PACCO TELO	CADAUNA PERGOLA	A PREVENTIVO
MODIFICHE A NS. PERGOLE FINITE ANCHE SE ANCORA NON CONSEGNATE (DISASSEMBLAGGIO TELO, MODIFICA MISURE, ECC.)	CADAUNA PERGOLA	A PREVENTIVO
LAVORAZIONE A TELO LASCO (DOPPIO LATO)	CADAUNA PERGOLA	A PREVENTIVO
VERNICIATURE FRANGITRATTA CON ALTRI RAL (SEMPRE CON TAPPI DI COLORE: BIANCO, AVORIO O NERO)	CADAUNA PERGOLA	A PREVENTIVO
TRATTAMENTO SEASIDE	CADAUNA PERGOLA	DI SERIE